Middelwijk Meppel B.V.
Groothandel

Accuscheermachine Aesculap Bonum Pro GT644-NB

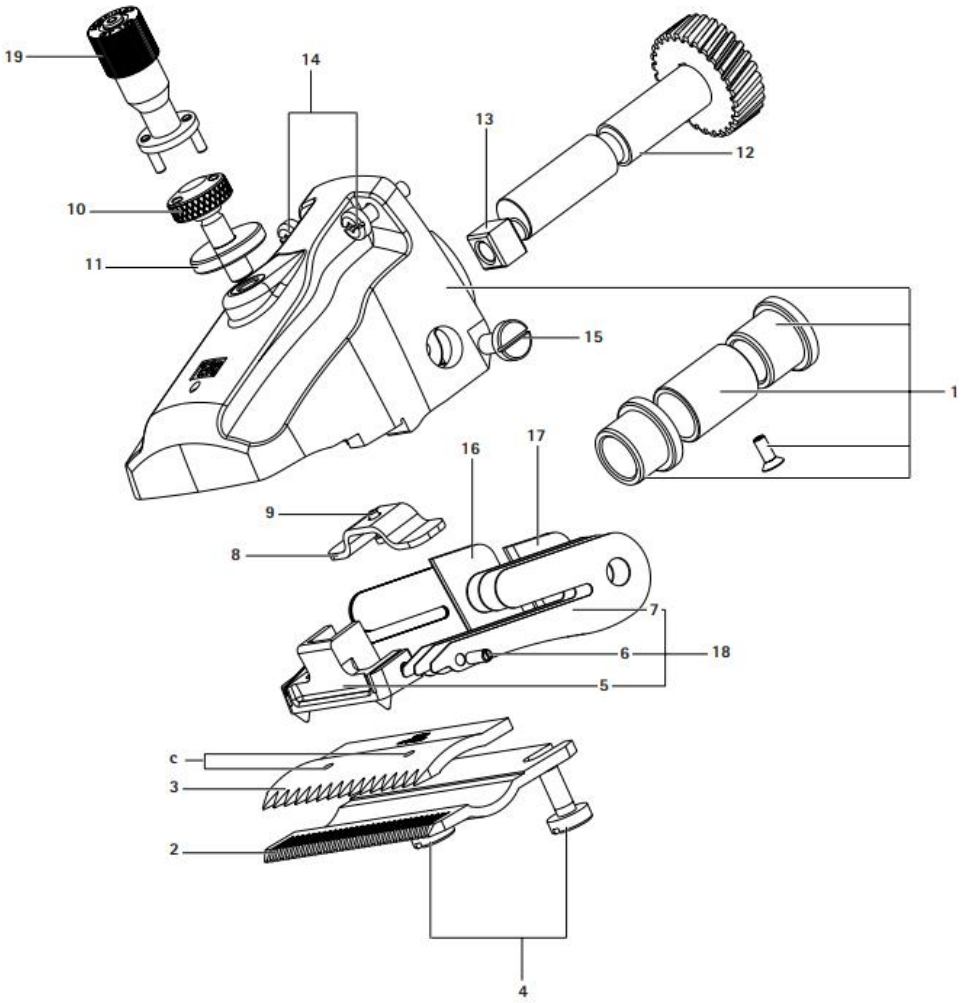

Middelwijk Meppel B.V.
Groothandel

Scheerkop voor Aesculap Bonum PRO GT644-NB

POSITIE	BESTELNR.	OMSCHRIJVING
1	GT647801	Scheerkop compleet gemonteerd
2	GT502	Econoom ondermes 31-tands
2	GT504	Econoom ondermes 18-tands
3	GT501	Econoom bovenmes 15-tands
3	GT503	Econoom bovenmes 17-tands
3	GT505	Econoom bovenmes 23-tands paard
4	TE149	Schroef voor mes Econoom
5	GT367201	Veerbrug Econoom
6	TE769	Veerbrugstift Econoom
7	TE768	Veerbladen set 6 stuks Econoom
8	TE142	Brug onder stelschroef Econoom
9	GT367207	Schroef voor stelschroef Econoom
10	GT640225	Stelschroef
11	GT610405	Vastzet moer Econoom
12	GT645-1	As met tandwiel Econoom
13	TE140	Excenterblokje
14	TA010017	Bout, kruis, M4 x-16
15	TA015497	Schroef
16	GT367803	Afstandsplaatje rechts
17	GT367802	Afstandsplaatje links
18	GT367804	Veerbrug, veerbladen gemonteerd
19	GT146	Momentsleutel Aesculap
20	GT640249	Aan/uit schakelaar (met Led)
21	GT651	Accu
22	GT643	Lader